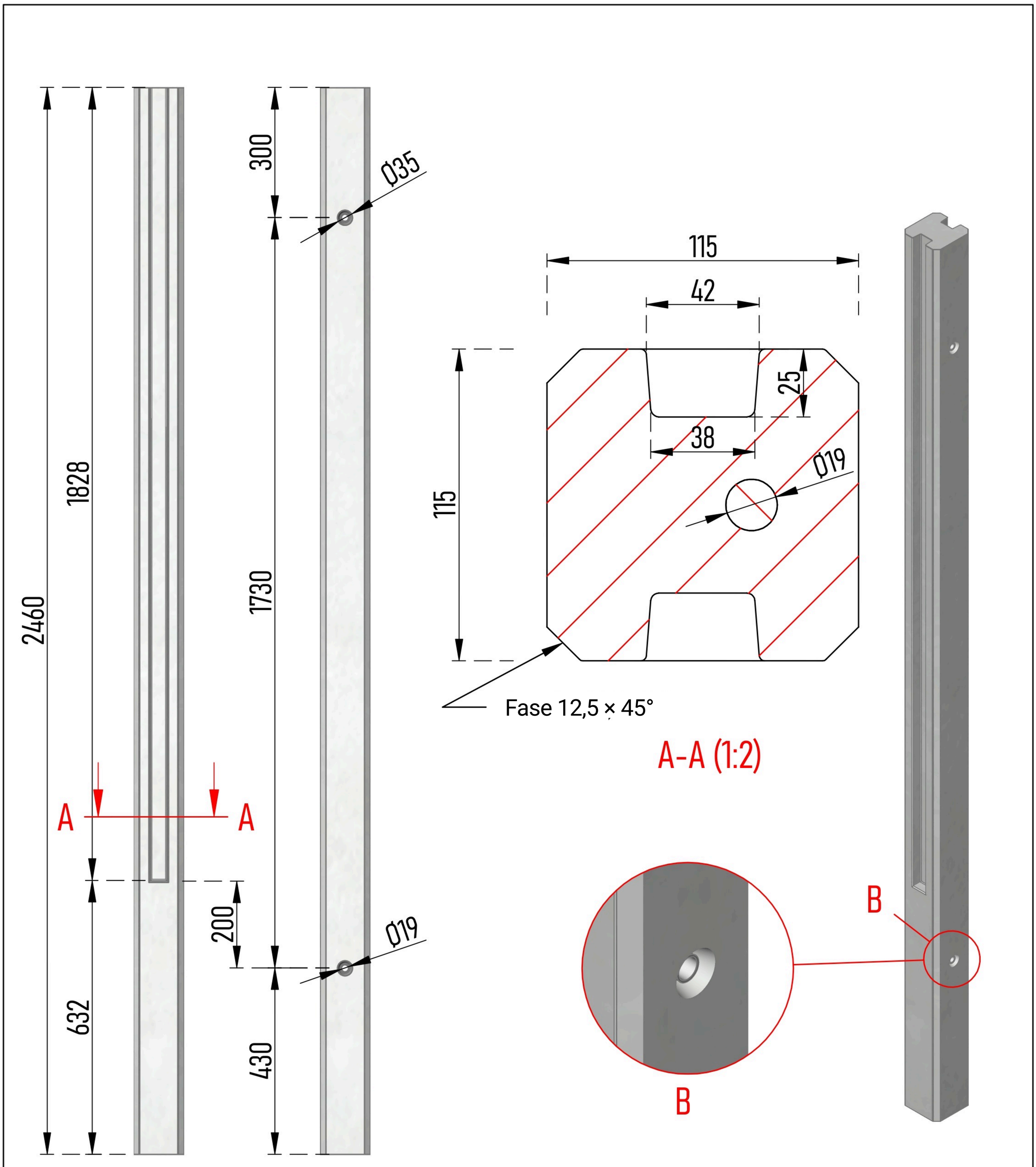

Betonga GmbH | office@betonzaun.de | betonzaun.de

Beschreibung:	Schlitzpfosten 11,5 x 11,5 x 246cm mit Kabeldurchführung
Artikelnummern:	P003606 (weiß/grau) / P003718 (anthrazit) / P003719 (beschichtet)
Material / Gewicht:	Bewehrter selbstverdichtender Beton (SVB) C55/67 – 66 kg
Toleranzen:	Gemäß NEN-EN 12839:2012
V.E.:	10 Stück
Varianten:	Zwischenpfosten mit Kabeldurchführung

Betonzaun.de

NL BSB® K101276